Het bouwen van de ‘Raket naar de Maan’-jeep: stap voor stap

In deze handleiding monteert u het deksel van de cardantunnel stap voor stap op de vloer.

HET INTERIEUR

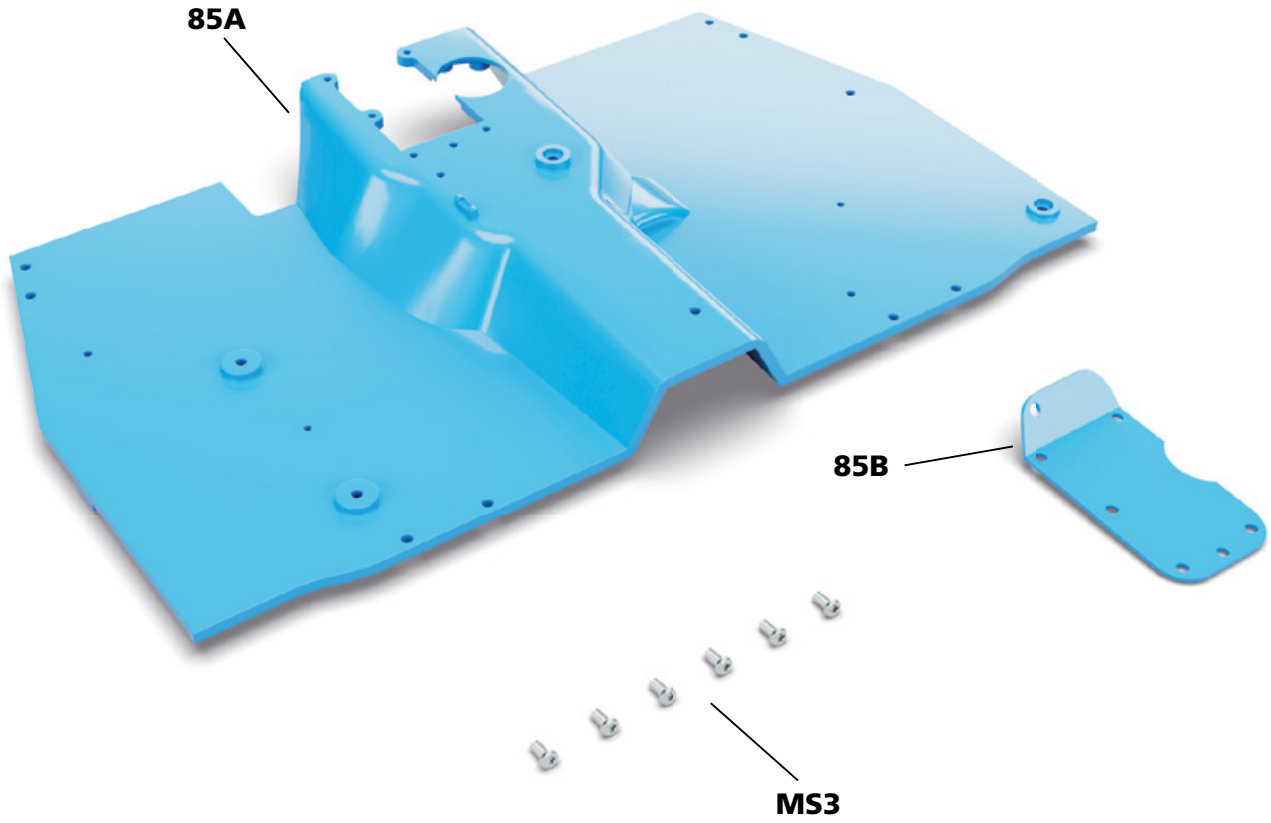

Geleverde onderdelen

ref.	naam	aantal
85A	vloer	1
85B	deksel van de cardantunnel	1
MS3	schroef	6

©Hergé/Tintinimaginatio – 2024

Montage nummer 85

STAP 1

Plaats het deksel van de cardantunnel **85B** op de rechthoekige insnijding in de vloer **85A** met het geplooide deel naar boven gericht. Gebruik zes schroeven **MS3** om het vast te zetten.

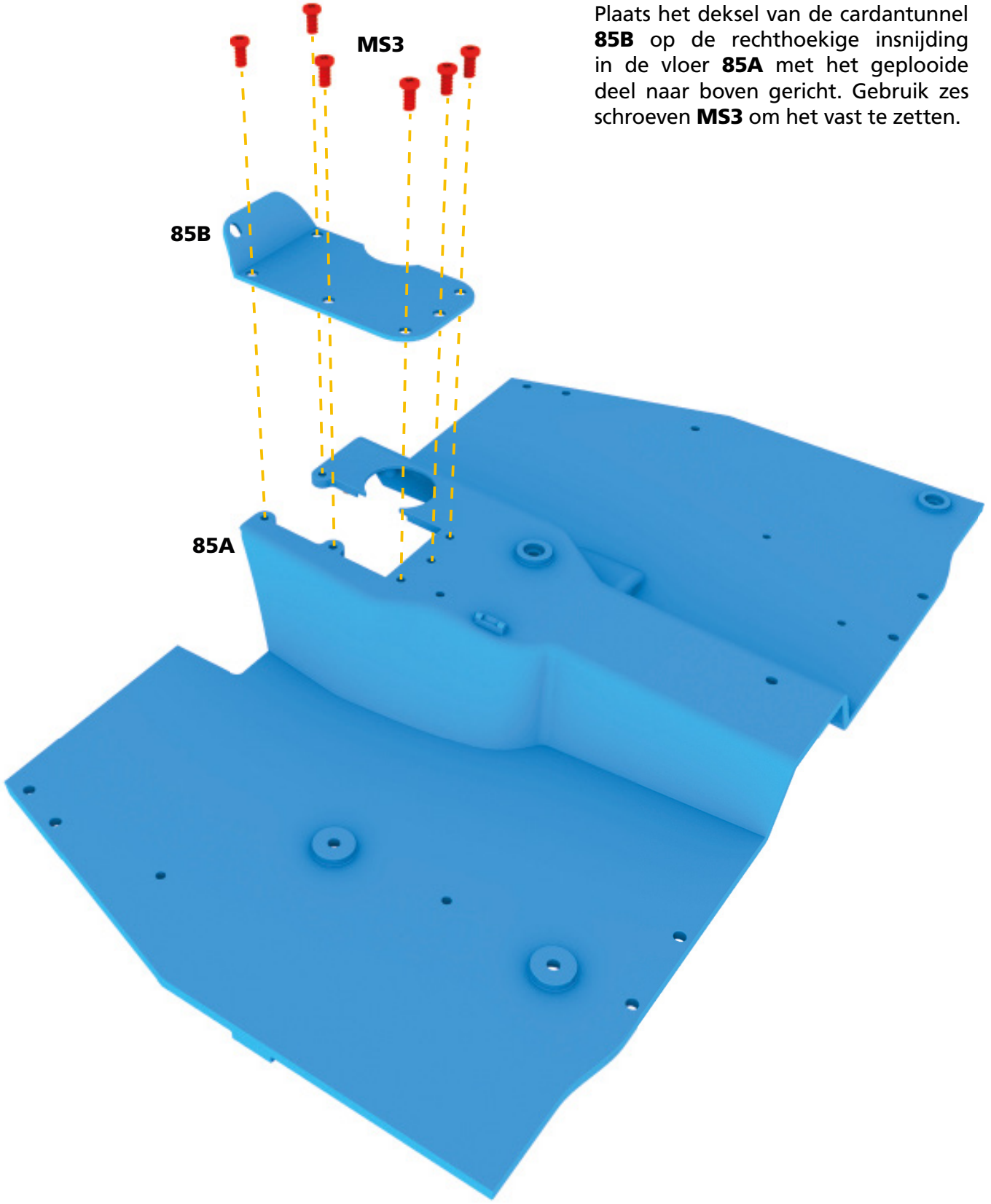

©Hergé/Tintinimaginatio – 2024

Montage nummer 85

RESULTAAT VAN MONTAGE NUMMER 85

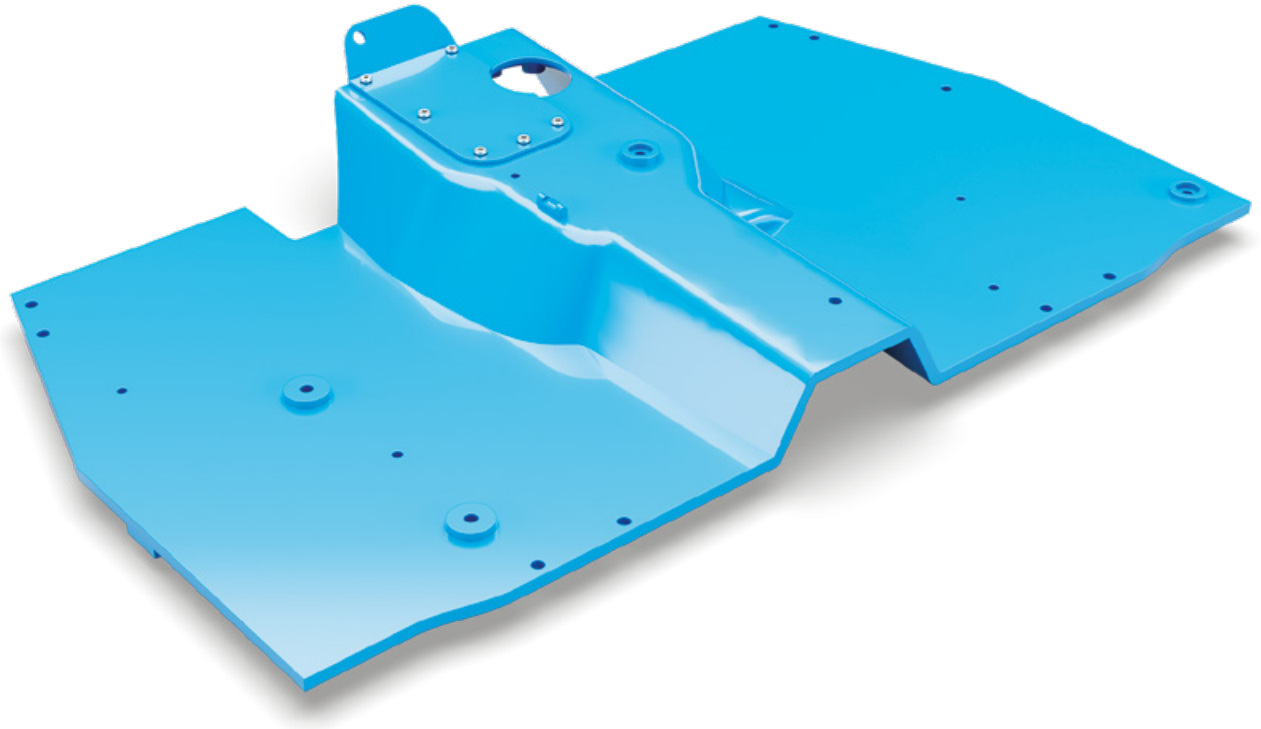

©Hergé/Tintinimaginatio – 2024

Uw volgende nummer

Bij nummer 86 ontvangt u het opbergvak voor gereedschap.

HET INTERIEUR

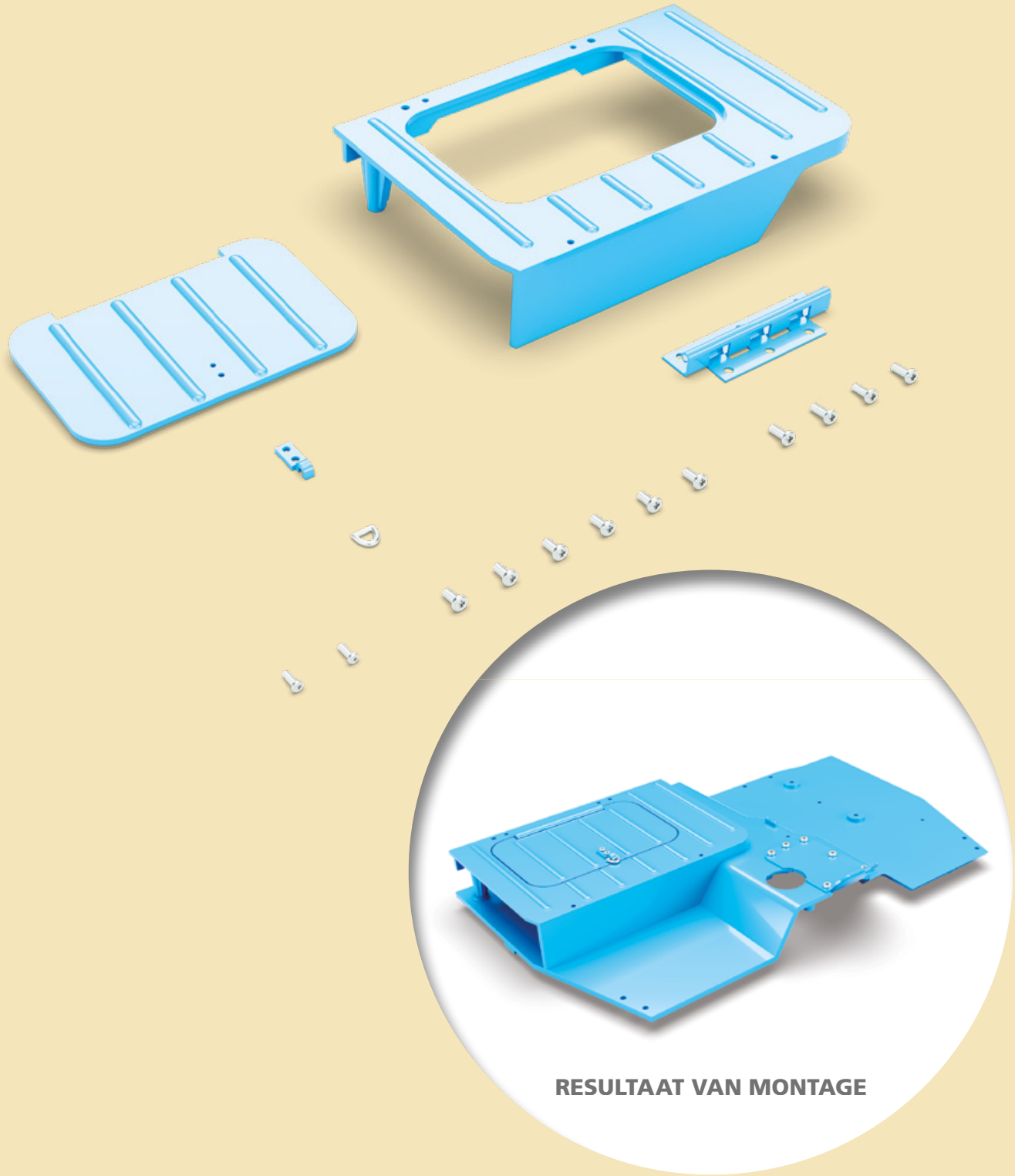

©Hergé/Tintinimaginatio – 2024